0 611 221 603

Issue / Stand 06-09-25

Fig./Abb. 1

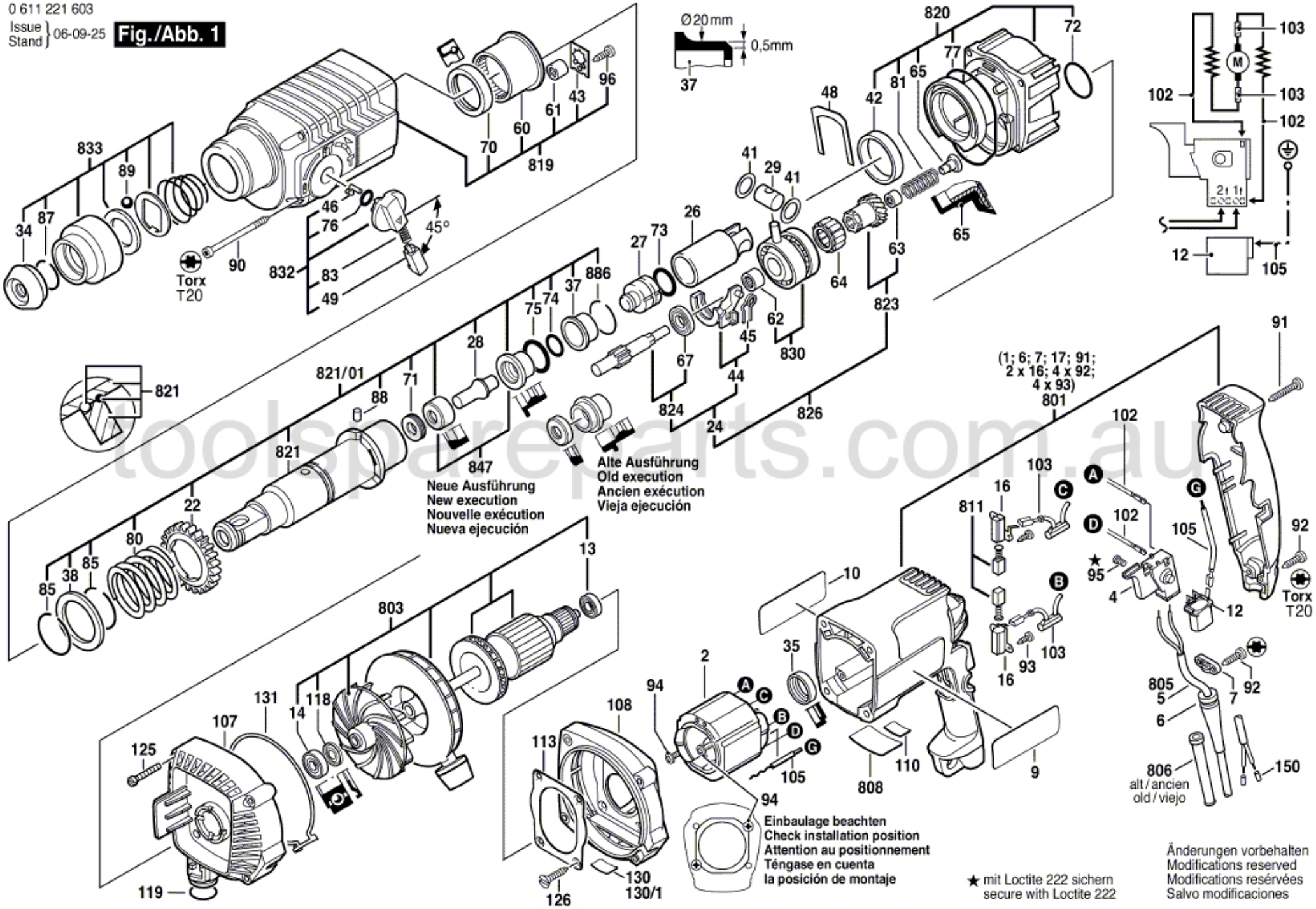

Änderungen vorbehalten
Modifications reserved
Modifications reservées
Salvo modificaciones

toolspareparts.com.au